ГОРСНАБПРОЕКТ
8 495 961-59-10
позвоните нам прямо сейчас!

КОММЕРЧЕСКОЕ ПРЕДЛОЖЕНИЕ

Ковшевой адаптер для фронтального погрузчика

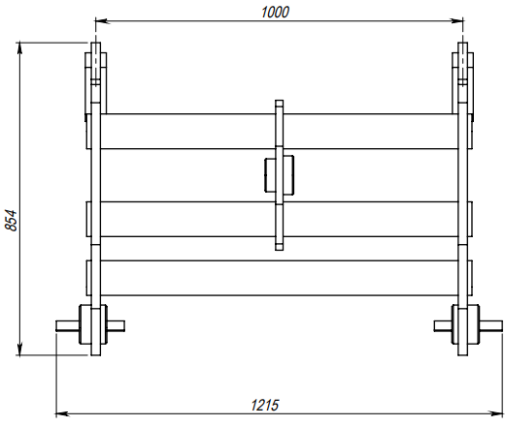

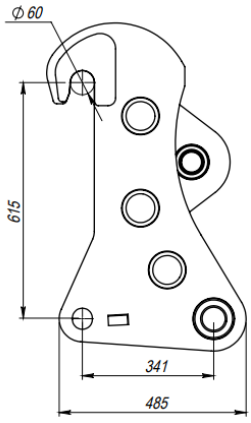

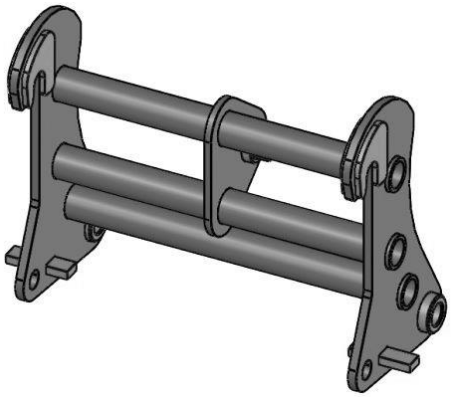

Технические параметры изделия

Грузоподъемность, кг	Масса, кг
2000	186
3000	200
4000	215
5000	250

С уважением ООО «Горснабпроект»
тел. (495) 961-59-10 общий
тел. (903) 961-59-10 навесное оборудование
тел. (963) 999-59-10 дорожно-строительная техника, спецтехника

e-mail: info@gorsnabproekt.ru

Сайт:
https://gorsnabproekt.ru/
https://gorsnab.ru/

Установка оборудования

Оборудование устанавливается на навесное оборудование и является промежуточным элементом, переходником под стандарт сцепления для колесных погрузчиков ГОСТ ISO 23727-2014 идентичный международному стандарту ISO23727:2009.

Конструктивные особенности

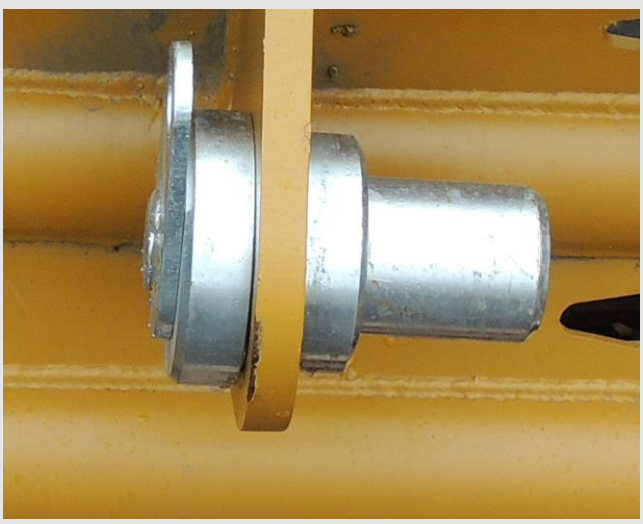

Адаптер выполнен из конструкционной низколегированной стали 09г2с, устойчивой к низким температурам и хорошо удерживающей сварной шов. Благодаря применению данного материала изделие в достаточной мере защищено от ударной нагрузки и имеет хороший запас прочности.