ГОРСНАБПРОЕКТ
8 495 961-59-10
позвоните нам прямо сейчас!

КОММЕРЧЕСКОЕ ПРЕДЛОЖЕНИЕ

БСУ гидравлическое для фронтального погрузчика

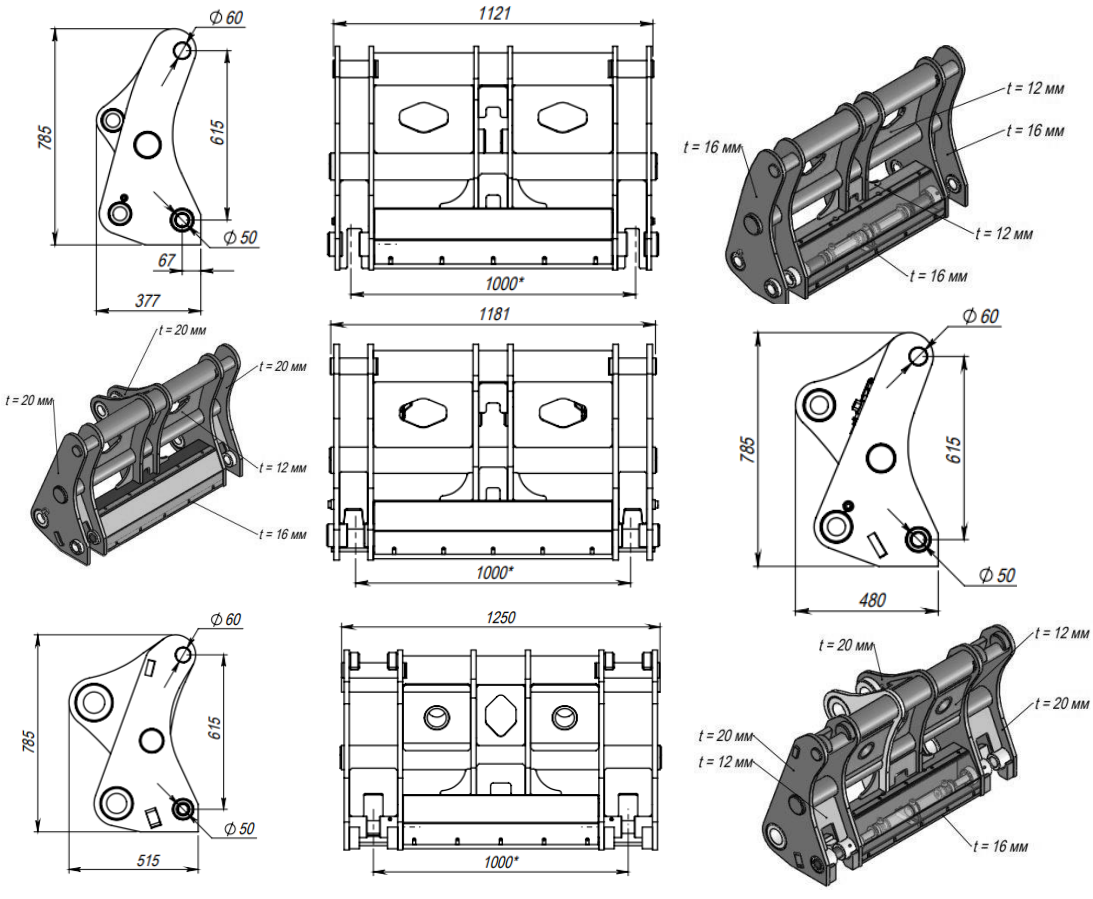

Технические параметры изделия

Тип БСУ	Привод БСУ	Грузоподъемность, кг	Масса, кг
ISO 23727	Гидравлический	2000	260
ISO 23727		3000	330
ISO 23727		4000	340
ISO 23727		5000	390

С уважением ООО «Горснабпроект»
тел. (495) 961-59-10 общий
тел. (903) 961-59-10 навесное оборудование
тел. (963) 999-59-10 дорожно-строительная техника, спецтехника

*e-mail:*info@gorsnabproekt.ru

Сайт:
https://gorsnabproekt.ru/
https://gorsnab.ru/

Установка оборудования

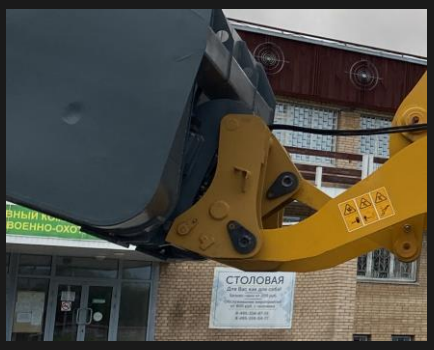

Оборудование устанавливается на стрелу погрузчика при помощи пальцевого соединения. Ответная, часть БСУ выполнена в соответствии ГОСТ ISO 23727-2014 идентичному международному стандарту ISO23727:2009. Для использования с быстросъемом подходит навесное оборудование, имеющее посадочную плиту того же стандарта. Допускается использование промежуточного адаптера.

Конструктивные особенности

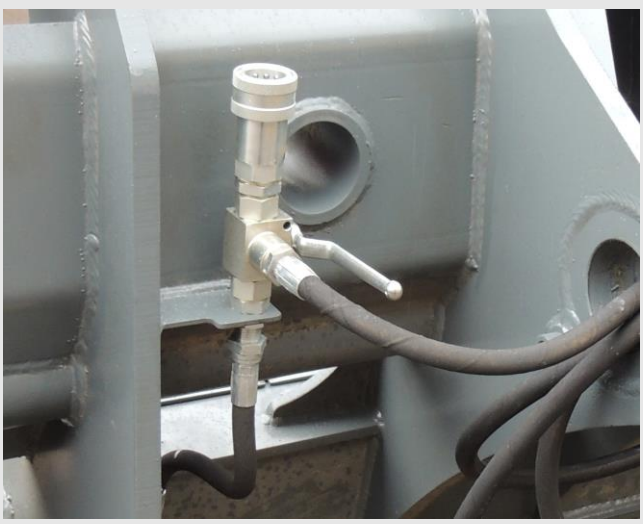

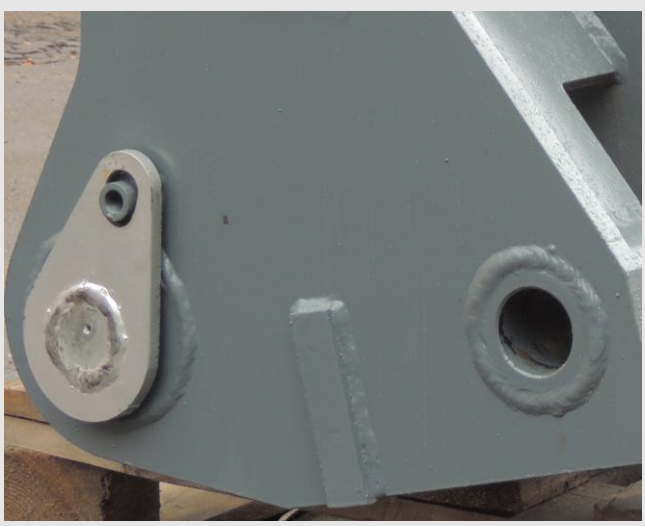

Быстросъем подключается на прямую к штатному гидрораспределителю погрузчика. Фиксация навесного оборудования осуществляется двухштоковым гидроцилиндром благодаря подачи гидравлического потока.

На изделие устанавливается РВД (Рукава высокого давления) длинной 1500 мм с подготовкой к установке БРС (быстро разжимных соединений).