ГОРСНАБПРОЕКТ

8 495 961-59-10
позвоните нам прямо сейчас!

КОММЕРЧЕСКОЕ ПРЕДЛОЖЕНИЕ

Ковш высокой выгрузки для легких материалов на фронтальный погрузчик

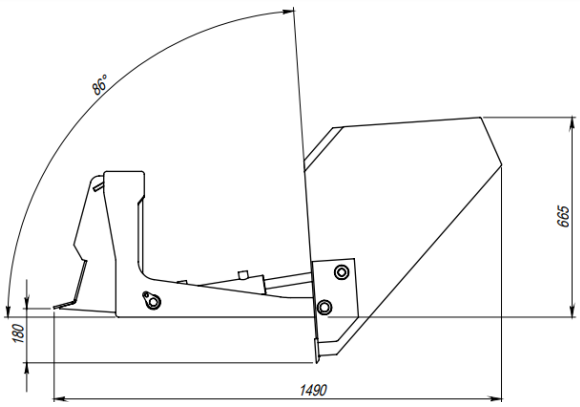

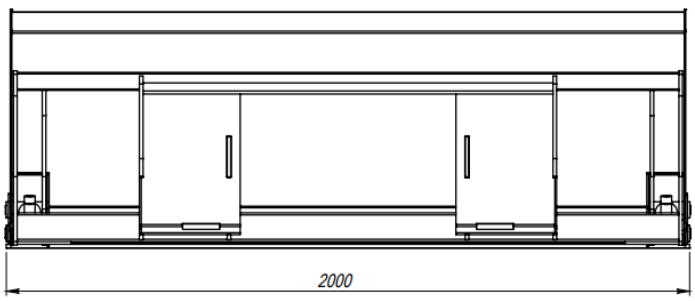

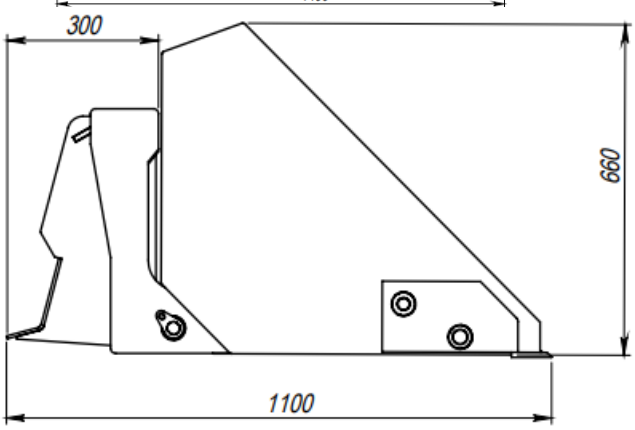

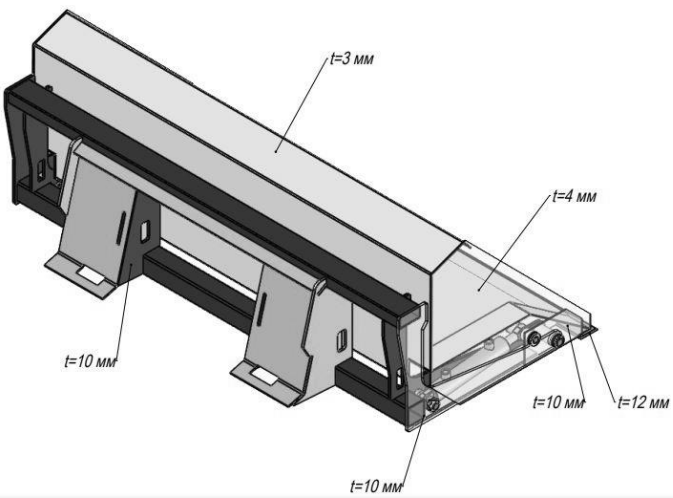

Технические параметры изделия

Грузоподъемность погрузчика	Ширина ковша, мм	Объем ковша по SAE, куб. метров	Объем ковша по воде, куб. метров	Угол опрокидывания, град	Ориентировочная высота выгрузки, мм	Масса ковша, кг
до 1500 кг	2000	0,8	0,6	80	индивидуально	270
Сменная стальная кромка						

С уважением ООО «Горснабпроект»
тел. (495) 961-59-10 общий
тел. (903) 961-59-10 навесное оборудование
тел. (963) 999-59-10 дорожно-строительная техника, спецтехника

*e-mail:*info@gorsnabproekt.ru

Сайт:
https://gorsnabproekt.ru/
https://gorsnab.ru/

Установка оборудования

Оборудование устанавливается на стрелу погрузчика. Тип присоединения зависит от типа посадочной плиты конкретной машины. Присоединительные размеры согласовываются в ходе формирования заказа на производство.

На ковш устанавливается РВД (Рукава высокого давления) длинной 1500 мм с подготовкой к установке БРС (быстро разжимных соединений).
Подъем и опускание ковша выполняется при помощи аверсивной или реверсивной подачи гидравлического потока Как правило органом управления для этого служит рычаг управления навесным оборудованием.

Конструктивные особенности

Элементы ковша выполнены из конструкционной низколегированной стали 09г2с, устойчивой к низким температурам и хорошо удерживающей сварной шов. Благодаря применению данного материала изделие в достаточной мере защищено от ударной нагрузки и имеет хороший запас прочности. Модель ковша включает в себя выдвижную платформу, ковшевую чашу, кожуха для гидроцилиндров, боковые трапециевидные футеровочные элементы, расположенные на щеках в области основания, штатное лезвие. Посадочная плита имеет технические отверстия для обслуживания гидроцилиндров.

Дополнительные опции

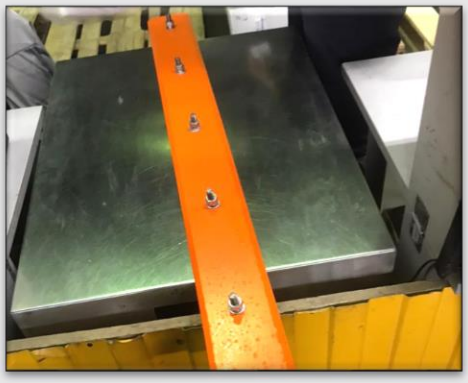

Сменная стальная кромка

Сменная стальная кромка устанавливается в целях усиления базового штатного лезвия.
Выполнена из низколегированной конструкционной стали 10хснд, применяемой для изготовления металлоконструкций повышенной прочности и коррозионной стойкости.