ГОРСНАБПРОЕКТ
8 495 961-59-10
позвоните нам прямо сейчас!

КОММЕРЧЕСКОЕ ПРЕДЛОЖЕНИЕ

Ковш высокой выгрузки для легких материалов на фронтальный погрузчик

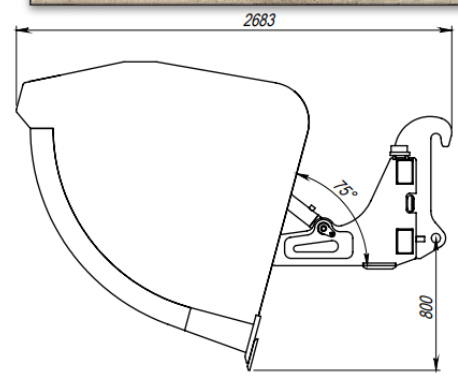

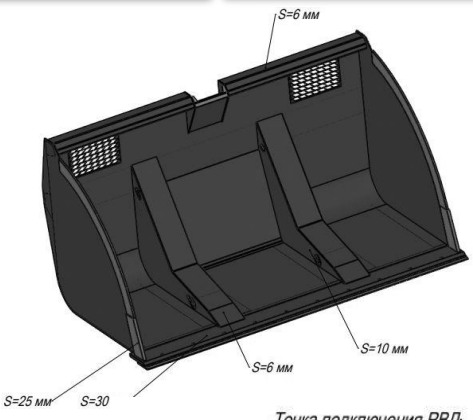

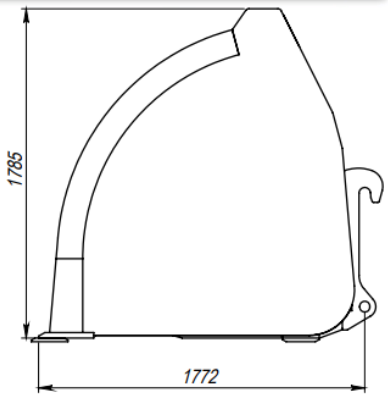

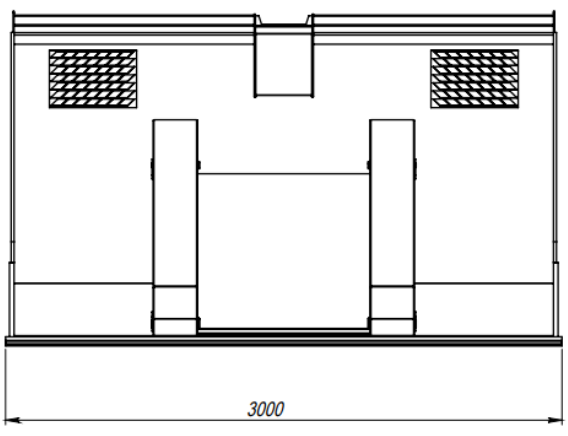

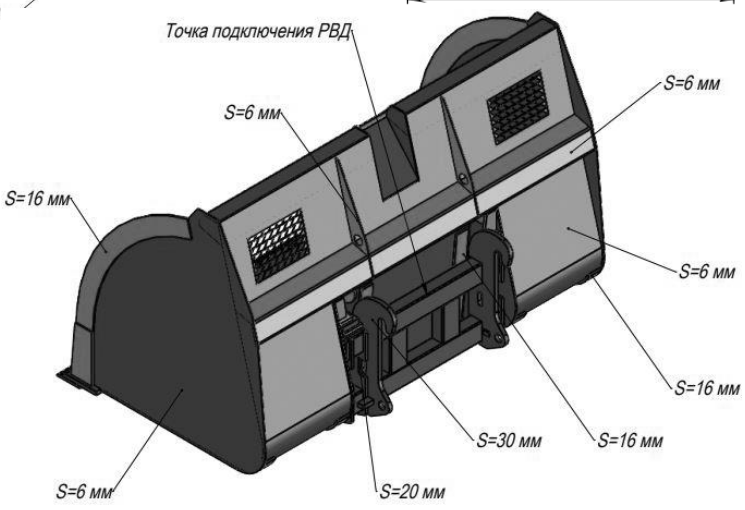

Грузоподъемность погрузчика	Ширина ковша, мм	Объем ковша по SAE, куб. метров	Объем ковша по воде, куб. метров	Угол опрокидывания, град	Ориентировочная высота выгрузки, мм	Масса ковша, кг
до 5000 кг	3000	6	5	75	4300	1960
Сменная стальная кромка						

С уважением ООО «Горснабпроект»
тел. (495) 961-59-10 общий
тел. (903) 961-59-10 навесное оборудование
тел. (963) 999-59-10 дорожно-строительная техника, спецтехника

*e-mail:*info@gorsnabproekt.ru

Сайт:
https://gorsnabproekt.ru/
https://gorsnab.ru/

Установка оборудования

Оборудование устанавливается на стрелу погрузчика при помощи пальцевого соединения, посредством быстросъемного соединения или применяя связку быстросъём-адаптер, в зависимости от типа посадочной плиты установленной на изделии. Присоединительные размеры согласовываются в ходе формирования заказа на производство.

На ковш устанавливается РВД (Рукава высокого давления) длинной 1500 мм с подготовкой к установке БРС (быстро разжимных соединений).
Подъем и опускание ковша выполняется при помощи аверсивной или реверсивной подачи гидравлического потока Как правило органом управления для этого служит рычаг управления навесным оборудованием.

Конструктивные особенности

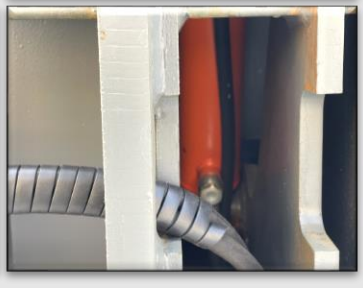

Элементы ковша выполнены из конструкционной низколегированной стали 09г2с, устойчивой к низким температурам и хорошо удерживающей сварной шов. Благодаря применению данного материала изделие в достаточной мере защищено от ударной нагрузки и имеет хороший запас прочности. Модель ковша включает в себя выдвижную платформу, ковшевую чашу, кожуха для гидроцилиндров, боковые трапециевидные футеровочные элементы, расположенные на щеках в области основания, защиту внешнего контура ковшевой чаши, штатное лезвие. Посадочная плита имеет технические отверстия для обслуживания гидроцилиндров.

Дополнительные опции

Сменная стальная кромка на болтовом соединение устанавливается в целях усиления базового штатного лезвия. Выполнена из низколегированной конструкционной стали 10хснд, применяемой для изготовления металлоконструкций повышенной прочности и коррозионной стойкости.